FICHA TÉCNICA

Silla Operativa **Moon Green**

Intacor

sillas de oficina

FICHA TÉCNICA

Silla Operativa **Moon Green**

El modelo MOON, se adapta a cualquier usuario.

Respaldo en polipropileno con refuerzo de fibra de vidrio disponible en color verde, regulable en altura mediante pulsador trasero. Tapizado sobre malla técnica 3D de varios colores (ver carta de tejidos). Apoyo lumbar regulable en altura por cremallera.

Asiento tapizado en tejido a elegir (ver carta de tejidos), sobre espuma de alta densidad 45kg/m3 y marco exterior verde. Mecanismo Sincro en varias versiones. Movimiento de asiento y respaldo sincronizado con sistema anti-retorno.

Se puede incorporar varios modelos de brazos fijos o regulables.

Columna neumática de regulación de altura negra (estándar) o cromada.

Base de 5 radios con diámetro de 710mm, de poliamida negra reforzada de fibra de vidrio (estándar) o de aluminio pulido.

Ruedas de rodadura blanda Ø 50 mm. (estándar) o Ø 65 mm.

Opcionalmente se puede incorporar apoya cabezas tapizado regulable en altura y oscilación y apoyo lumbar 2D.

Intacor
sillas de oficina

FICHA TÉCNICA
Silla Operativa **Moon Green**

MEDIDAS

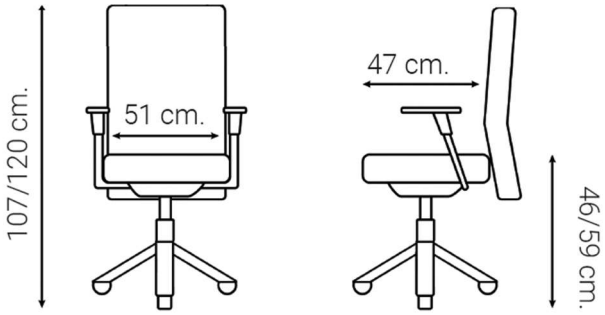

BRAZOS

Brazos fijos, color negro.

Brazos 1D Regulables en altura, color negro/verde.

Pulsar el botón para subir o bajar y soltar botón para dejar en la posición deseada.

Brazos 2D Regulables en altura y profundidad, color negro.

Para la regulación en altura pulsar el botón para subir o bajar y soltar botón para dejar en la posición deseada.
Y para la regulación en profundidad deslizar la tapeta superior.

Brazos 3D Regulables en altura, profundidad y giro, color negro.

Para la regulación en altura pulsar el botón para subir o bajar y soltar botón para dejar en la posición deseada.
Para la regulación en profundidad deslizar la tapeta superior.
Y para el giro mover la tapeta superior hacia los lados.

Brazos 4D Regulables en altura, profundidad, Giro ancho, color negro.

Para la regulación en altura pulsar el botón para subir o bajar y soltar botón para dejar en la posición deseada.
Para la regulación en profundidad deslizar la tapeta superior.
Para el giro mover la tapeta superior hacia los lados.
Y para el ancho aflojar el pomo situado bajo el bajo, mover a la posición deseada y apretar.

Intacor
sillas de oficina

FICHA TÉCNICA
Silla Operativa **Moon Green**

MECANISMOS

SINCRO con movimiento sincronizado del asiento y respaldo (inclinación del respaldo con desmultiplicador de grados de inclinación del asiento). Dispone de regulación de tensión del respaldo, para adaptarlo al peso del usuario, y sistema anti-retorno (evita el golpe en la espalda al liberar el respaldo). Soporta un peso de hasta 120 kg.

Mecanismos disponibles:

-Mecanismo 4 posiciones.

Dispone de cuatro puntos de anclaje, con palanca única derecha; extrayéndola lateralmente activamos el mecanismo y al insertarla lo fijamos. Pulsando hacia arriba se regula la altura del asiento.

Bajo el asiento hay un pomo que sirve para ajustar el peso del usuario; para regularlo hay que desbloquear el mecanismo y girar el pomo.

-Mecanismo 4 posiciones con trasla.

Dispone de cuatro puntos de anclaje, con dos palancas a la derecha; extrayendo la palanca trasera lateralmente activamos el mecanismo y al insertarla lo fijamos. Pulsando hacia arriba se regula la altura del asiento. La palanca delantera regula la profundidad del asiento. Pulsando hacia arriba liberamos el asiento para el movimiento y soltando lo fijamos.

Bajo el asiento hay un pomo que sirve para ajustar el peso del usuario; para regularlo hay que desbloquear el mecanismo y girar el pomo.

-Mecanismo 5 posiciones con trasla con tensor lateral.

Dispone de cinco puntos de anclaje, con dos palancas. Con la derecha, girando el pomo regula la tensión del respaldo y pulsando hacia arriba se regula la altura del asiento. Con la palanca de la izquierda, girando el pomo activamos el mecanismo y pulsando la palanca regulamos la profundidad del asiento para el movimiento y soltando lo fijamos.

-Mecanismo 4 posiciones autopesante.

Dispone de cuatro puntos de anclaje, con dos palancas. Pulsando hacia arriba la palanca situada a la derecha se regula la altura del asiento. Con la palanca de la izquierda activamos el mecanismo que se ajusta automáticamente según peso del usuario.

-Mecanismo 4 posiciones autopesante con trasla.

Dispone de cuatro puntos de anclaje, con dos palancas. Pulsando hacia arriba la palanca situada a la derecha se regula la altura del asiento. En el lado izquierdo hay dos palancas, con la palanca delantera activamos el mecanismo que se ajusta automáticamente según peso del usuario y con la palanca trasera regulamos la profundidad del asiento, pulsando hacia arriba liberamos el asiento para el movimiento y soltando lo fijamos.

Intacor
sillas de oficina

FICHA TÉCNICA
Silla Operativa **Moon Green**

COLUMNA NEUMATICA

Estándar (color negro)

Opción (cromado)

BASES

Estándar (color negro)

Opción (aluminio)

RUEDAS

Estándar (Ø 50 mm.)

Opción (Ø 65 mm.)

Opción (Ø 65 mm. HUECAS)

Intacor
sillas de oficina

FICHA TÉCNICA
Silla Operativa **Moon Green**

CABECERO

Apoya cabezas verde regulable en altura y oscilación tapizado.

APOYO LUMBAR 2D

Regulable en altura y profundidad.

TEJIDOS

Se puede tapizar en un tejido a elegir de nuestro muestrario de colores y con las características más adecuadas al uso al que se destine. También se puede tapizar en tejidos adecuados enviados por el cliente.

CERTIFICADOS

CATAS

Intacor
sillas de oficina

FICHA TÉCNICA

Silla Operativa **Moon Green**

CATAS S.p.A.
Iscr. Reg. Imprese Udine
nr. iscr. C.F. 01818850305
Reg. Impr. UD 20663
P. IVA : 01818850305
C.Soc. € 984.250,00 i.v.

Sede: Via Antica, 24/3
33048 S. Giovanni al Nat. UD
Tel. 0432.747211 r.a.
Fax 0432.747250
http://www.catas.com
lab@catas.com

CATAS Brianza
Via Braille, 5
20851 Lissone MB
Tel. 039.464567
lissone@catas.com

Attestazione di Conformità al Decreto Legislativo n° 81 del 09-04-2008 e successive integrazioni ed aggiornamenti

Attestazione n° 2145/2026

Valutati i risultati ottenuti nelle prove secondo le norme:

UNI EN 1335-1 protocollo n° 401783-1/2025
UNI EN 1335-1 protocollo n° 405872-1/2026
UNI EN 1335-2 protocollo n° 401783-2/2025
UNI EN 1335-2 protocollo n° 405872-2/2026
UNI EN 1728 protocollo n° 405872-3/2026
UNI EN 1728 protocollo n° 405872-4/2026
UNI EN 1728 protocollo n° 405872-5/2026
UNI EN 1728 protocollo n° 405872-6/2026
UNI EN 1022 protocollo n° 405872-7/2026
UNI EN 1728 protocollo n° 405872-8/2026

Constatato che il campione esaminato é dotato di sedile regolabile in altezza, di schienale regolabile in altezza ed inclinazione e risponde alla tipologia A, con supporto lombare regolabile, della EN 1335-1:2020/A1:2022,

attestiamo che il campione denominato

Sedia MOON
della ditta
CERANTOLA S.P.A. - VIA GIORGIONE 2-ZONA IND.LE - 31037 RAMON DI LORIA (TV)

è conforme all'allegato XXXIV del D.Lgs. 81/08 con riferimento alle norme UNI che disciplinano i principi contenuti nel decreto e riportate nella procedura interna Catas PG 44.

Il presente documento fa parte di un file in formato PDF sottoscritto con firma digitale da Daniele Bergamasco.

Il vice direttore
Dott. Daniele Bergamasco

10 Marzo 2026

La denominazione del campione è quella dichiarata dalla ditta richiedente. Questa attestazione di conformità riguarda il campione sottoposto a prova e solo esso. Aggiunte, cancellazioni o alterazioni non sono ammesse.

Intacor
sillas de oficina

FICHA TÉCNICA
Silla Operativa **Moon Green**

CICLO DE VIDA DEL PRODUCTO INTACOR

Las MATERIAS PRIMAS que conforman los componentes que integran nuestros productos no contienen ningún material peligroso. Un elevado porcentaje de los materiales utilizados son reciclados.

La FABRICACIÓN y/o MONTAJE está amparado por la norma UNE-EN-ISO 9001:2015 Sistema de Gestión de la Calidad y la norma UNE-EN-ISO 14001:2015 Sistema de Gestión Ambiental. Los procesos de pintado se realizan con pinturas en polvo que no contienen COV´s, ni metales pesados.

En el TRANSPORTE cuidamos de forma minuciosa de nuestros vehículos realizando escrupulosamente las revisiones periódicas necesarias. Fabricamos en España y la distribución, en la mayoría del territorio nacional, la realizamos mediante agencias de transporte intentando la máxima agrupación de los envíos, por zonas, para su reparto en todo el ámbito nacional. Cuando la entrega de los pedidos la realizamos mediante nuestros vehículos, optimizamos las rutas y recorridos así como la capacidad de nuestros vehículos.

Gracias al cumplimiento de la normativa europea referente al diseño, ergonomía y seguridad de los componentes así como la calidad los mismos, hace que la VIDA UTIL de nuestros productos durante su uso sea de las más longevas del mercado. Nuestro servicio post-venta, reconocido en todos los test como de altísima calidad y servicio, ofrece recambios y re-tapizado de las sillas y sillones de nuestro catálogo.

Al final de su VIDA ÚTIL, nuestro producto es reciclable en un elevado porcentaje. Los embalajes son reciclables al 100%. Todos nuestros productos son desmontables, facilitando la segregación de los distintos materiales que los componen optimizando al máximo el reciclaje de los mismos.

La madera usada en nuestros productos cuenta con la CERTIFICACIÓN PEFC.

Éste es el sistema de certificación más implantado en el mundo cuyo objetivo es asegurar que los bosques sean gestionados de forma responsable garantizando de esta forma que los consumidores están comprando productos de bosques gestionados sosteniblemente contribuyendo así a evitar la corta ilegal y a fomentar las principales funciones que juegan los recursos forestales como son: el mantenimiento de numerosos ecosistemas y a la biodiversidad biológica, el sustento económico de muchas poblaciones rurales y el origen de una importantísima industria de transformación.